Electrolux PROFESSIONAL

Gamma cottura modulare
Piastra elettrica Free-cooking (cottura diretta/indiretta) su armadio caldo - 1 lato operatore

ARTICOLO N°

MODELLO N°

NOME

SIS #

AIA #



588471 (MATHFAH4AO) Piastra elettrica Free-cooking (cottura diretta/indiretta) su armadio caldo - 1 lato operatore

Caratteristiche e benefici

- Riscaldamento rapido della piastra per essere sempre pronta all'uso.
- Protezione: un sensore di temperatura spegne l'alimentazione in caso di surriscaldamento.
- Alzatina in acciaio inox su tre lati.
- Zona perimetrale attorno alla piastra arrotondata e di ampia superficie per una più facile pulizia.
- Tutti i componenti principali possono essere facilmente accessibili dal fronte.
- Il sistema di giunzione tra le apparecchiature senza saldatura THERMODUL permette la rimozione delle unità in caso di sostituzione o di servizio.
- Manopole in metallo con impugnatura in silicone incastonato per un più facile utilizzo e pulizia. Il loro particolare disegno previene l'infiltrazione di liquidi all'interno dell'apparecchiatura.
- Display digitale di grandi dimensioni in vetro temperato per resistere al calore e agli agenti chimici. Il display mostra lo stato di lavoro on/off della macchina e delle resistenze, la temperatura di lavoro e quella impostata.
- Piastra di cottura unita alla base in modo da evitare le infiltrazioni di sporco.
- Temperatura di superficie fino a 350 ° C.
- Unità costruita secondo secondo le norme DIN 18860_2 con 70 millimetri di zoccolo.
- Adatta a cotture dirette e indirette.
- Temperatura impostabile attraverso un termostato per soddisfare le diverse esigenze di mantenimento. Temperatura massima 110 ° C.

Costruzione

- Top in acciaio inox AISI 304 di 2 mm di spessore.
- Unità costruita secondo le norme DIN 18860_2 con piano di lavoro da 20 mm e zoccolo da 70 mm.
- Tutte le superfici sono costruite evitando il più possibile zone di accumulo dello sporco per facilitare le operazioni di pulizia.
- Protezione all'acqua IPX5.
- Stoccaggio dimensionato per contenitori GN1/1.
- Unità costruita secondo la norma DIN 18860_2 con pano antigocciolamente di 20 mm di spessore.
- Piano di cottura elettrico da 20 millimetri di spessore in acciaio inox AISI 316 - DIN 1.4404.
- Top da 2 mm di spessore in acciaio inox AISI 304 - DIN 1.4301.

Approvazione:

- Telaio interno robusto in acciaio inox.

Sostenibilità

- Funzione standby per il risparmio energetico e recupero veloce della temperatura impostata.

Accessori opzionali

• Kit di connessione 800 mm	PNC 912500	❑
• Pannello laterale in acciaio inox (12 mm), installazione a isola, 800x800mm	PNC 912508	❑
• Piano porzionatore da 800 mm	PNC 912526	❑
• Piano porzionatore da 800 mm	PNC 912556	❑
• Piano di lavoro ribaltabile 300x800mm	PNC 912577	❑
• Piano di lavoro ribaltabile 400x800mm	PNC 912578	❑
• Piano di lavoro laterale fisso 200x800mm	PNC 912583	❑
• Piano di lavoro laterale fisso 300x800mm	PNC 912584	❑
• Piano di lavoro laterale fisso 400x800mm	PNC 912585	❑
• Zoccolatura frontale in acciaio inox da 800 mm	PNC 912598	❑
• Zoccolatura laterale in acciaio inox, sx e dx per installazione a isola, 800mm	PNC 912619	❑
• Zoccolatura laterale in acciaio inox, sx e dx per installazione schiena contro schiena, 1600mm	PNC 912625	❑
• Zoccolatura in acciaio inox, per installazione a isola, 800 mm	PNC 912825	❑
• Kit profilo di connessione	PNC 912971	❑
• - NOT TRANSLATED -	PNC 912972	❑
• Kit di chiusura fine blocco, sinistro, 800 mm	PNC 913109	❑
• Kit di chiusura fine blocco, destro 800 mm	PNC 913110	❑
• Kit profilo di chiusura blocco, 12,5 mm, lato sinistro	PNC 913200	❑
• Kit profilo di chiusura blocco 12,5 mm, lato destro	PNC 913201	❑
• - NOT TRANSLATED -	PNC 913216	❑
• - NOT TRANSLATED -	PNC 913217	❑
• Kit profilo di connessione per installazioni schiena contro schiena unità senza alzatina (ordinare come speciale e specificare la lunghezza del blocco. Il prezzo indicato a listino si riferisce ad una lunghezza di 2000 mm)	PNC 913227	❑
• Diametro profilo=800 mm	PNC 913230	❑
• Ripiano per vano armadiato L= 580mm, 1 lato operatore	PNC 913234	❑
• Kit ottimizzazione energetico 32A	PNC 913247	❑
• Kit profilo di connessione per installazioni schiena contro schiena, 12,5 mm, lato sinistro	PNC 913249	❑
• - NOT TRANSLATED -	PNC 913250	❑
• - NOT TRANSLATED -	PNC 913253	❑
• - NOT TRANSLATED -	PNC 913254	❑
• - NOT TRANSLATED -	PNC 913257	❑

L'azienda si riserva il diritto di apportare modifiche ai prodotti senza preavviso

- - NOT TRANSLATED - PNC 913273 ❑
- - NOT TRANSLATED - PNC 913274 ❑
- Kit fissaggio ripiani - 1 lato operatore PNC 913281 ❑
- Filtro L= 800 mm PNC 913665 ❑
- - NOT TRANSLATED - PNC 913669 ❑
- - NOT TRANSLATED - PNC 913677 ❑
- - NOT TRANSLATED - PNC 913685 ❑

L'azienda si riserva il diritto di apportare modifiche ai prodotti senza preavviso

Fronte

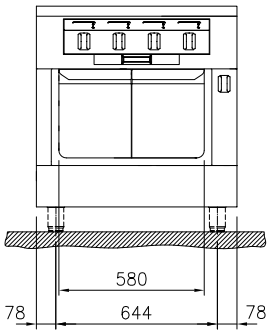

Lato

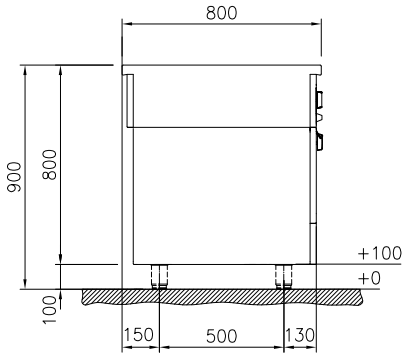

EI = Connessione elettrica
EQ = Vite Equipotenziale

Alto

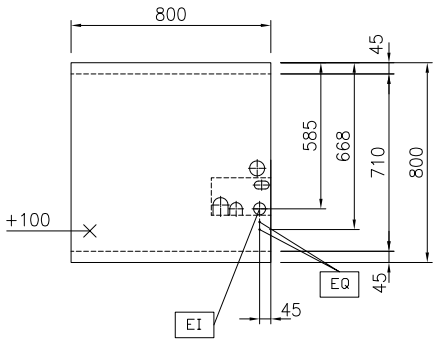

L'azienda si riserva il diritto di apportare modifiche ai prodotti senza preavviso

Elettrico

Tensione di alimentazione:	400 V/3N ph/50/60 Hz
Potenza installata max:	14.3 kW

Informazioni chiave

Temperatura MIN:	80 °C
Temperatura MAX:	350 °C
Dimensioni esterne, larghezza:	800 mm
Dimensioni esterne, profondità:	800 mm
Dimensioni esterne, altezza:	800 mm
Dimensioni vano (larghezza):	
Dimensioni vano (altezza):	
Dimensioni vano (profondità):	0 mm
Peso netto:	143 kg
Configurazione:	Su Forno;Funzionante da un lato
Potenza piastre frontali:	3 - 3 kW
Potenza piastre posteriori:	3 - 3 kW
Superficie utilizzabile tuttapiastra (larghezza):	670 mm
Superficie utilizzabile tuttapiastra (profondità):	650 mm

Sostenibilità

Consumo di corrente:	30.5 Amps

L'azienda si riserva il diritto di apportare modifiche ai prodotti senza preavviso